Panasonic

A4　パナソニック株式会社

単位：mm

①	ドレン配管接続口　VP25（外径φ32） ℓ200フレキホース付属
②	下部ドレン口　　VP25（外径φ32）
③	吊金具（4－12X30長穴）
④	電源取入口
⑤	外気取入口（φ150異形穴）
⑥	吹出丸ダクト合フランジ（4－φ200）
⑦	電装箱
⑧	ビルトイン小パネル　CZ-06HPF4（別売品）
⑨	スライドチャンバー　CMB-SLBD160B（別売品）
⑩	フィルターチャンバー　CZ　160ΓDCΓ1（別売品）

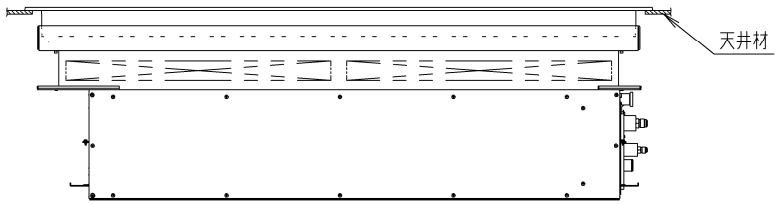

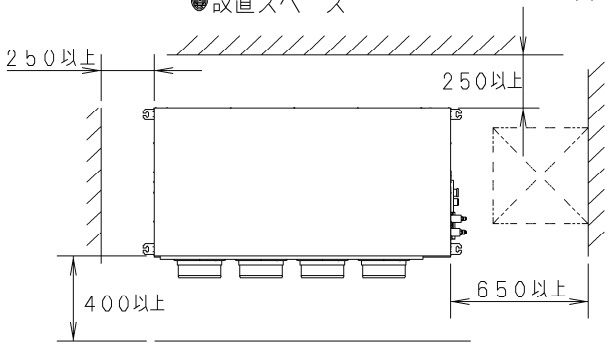

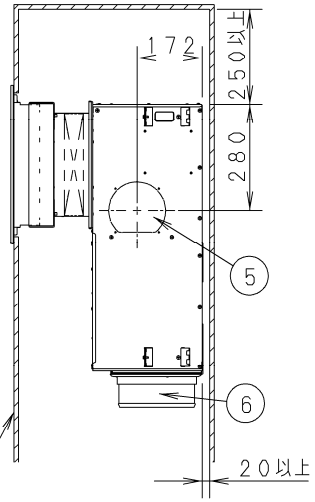

サービスのため、容易にはずせる天井
または、開口可能部を設けてください。

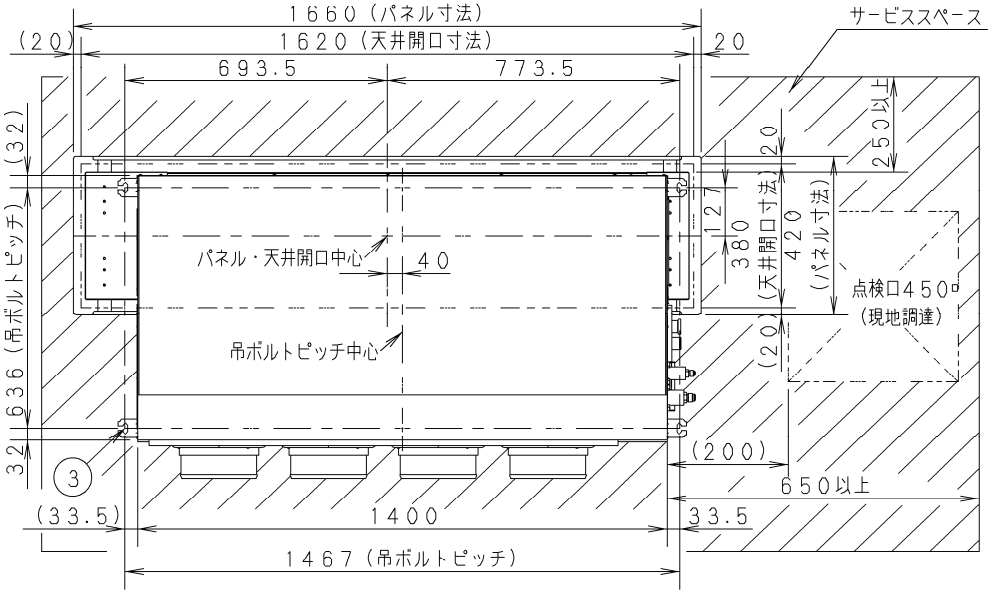

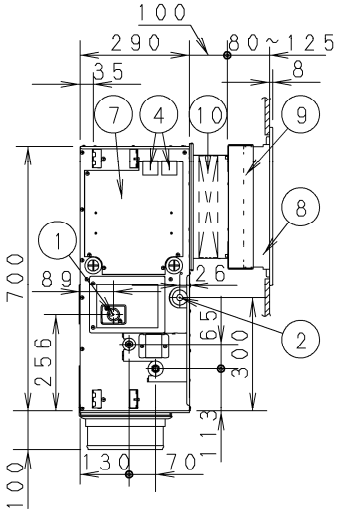

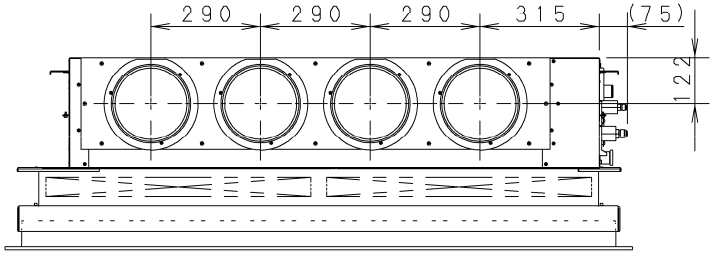

※1、サービススペース確保のお願い
・ドレンパンと熱交換器のメンテナンスおよび清掃を行うために、
別売品のビルトイン大パネル（CZ－160KPF1）を設置するか、
または天井開口可能部を設けてください。
・サービススペースには、作業の妨げになるものを設置しないでください。

品番	CS-P160F7B	部品取付図 天井ビルトインカセット形 （小パネル＋スライドチャンバー ＋フィルターチャンバー）
図番	PAP-17-058-117-5-(08F)	

PA1705815H/180607

PAP-17-058-117-5-(08F)