Panasonic

△

A4 パナソニック株式会社

①	天井パネル吸込口
②	天井パネル吹出口
③	天井開口寸法（1130X640）
④	吊金具（切り欠き12mm）
⑤	冷媒配管（液管）
⑥	冷媒配管（ガス管）
⑦	ドレン配管接続口VP25（外径φ32）
⑧	配線取入口
⑨	ドレンパン・ドレンポンプ点検口
⑩	丸合フランジ<外気取入用>（別売）取付部 φ100
⑪	自然気化式加湿器 CZ-07ASL6（別売）
⑫	エコナビパネル CZ-80KPEL7（別売）
⑬	ワイヤレスリモコン（別売）受信部取付部
⑭	エコナビセンサー

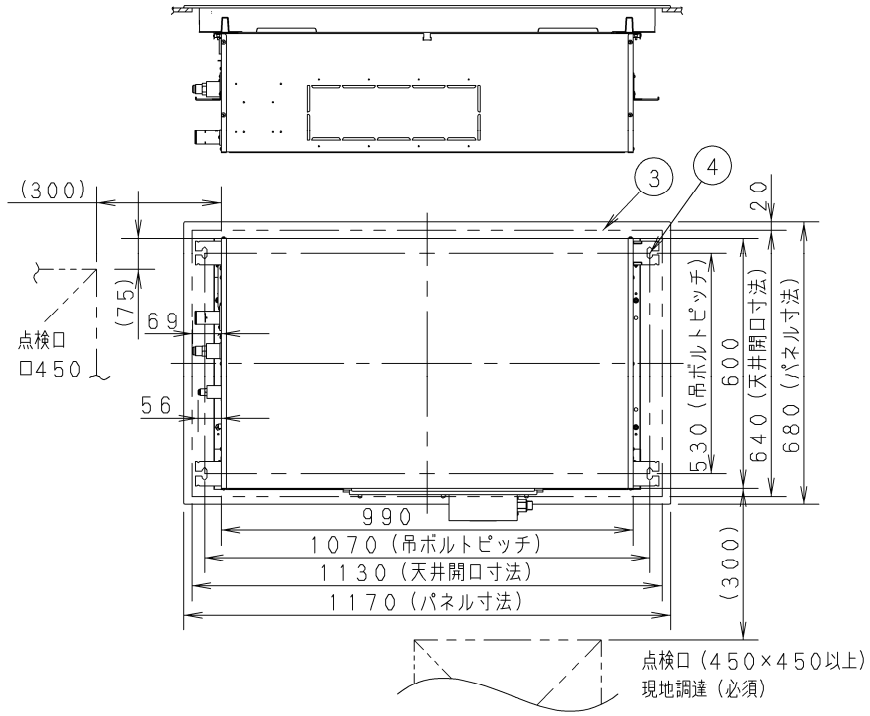

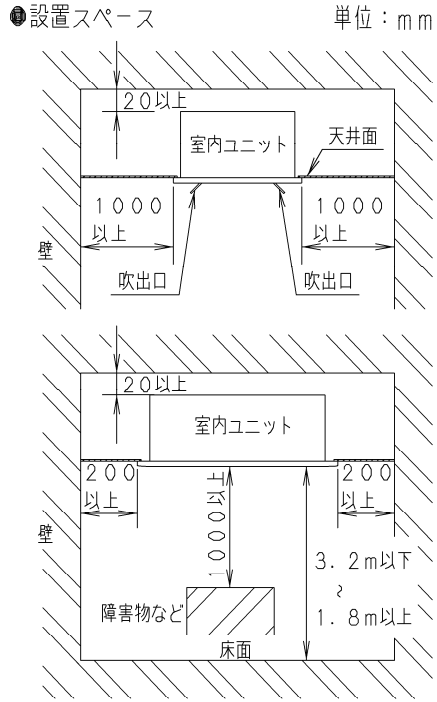

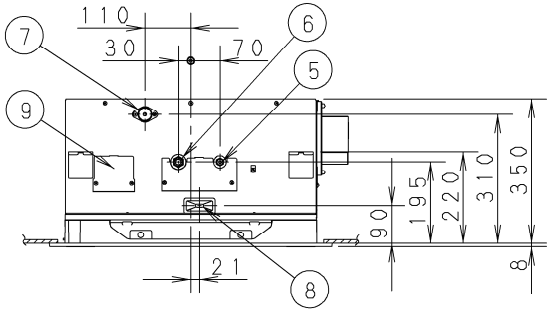

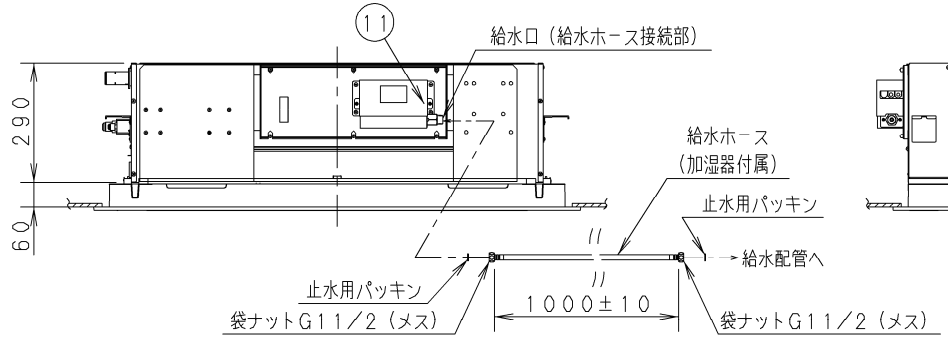

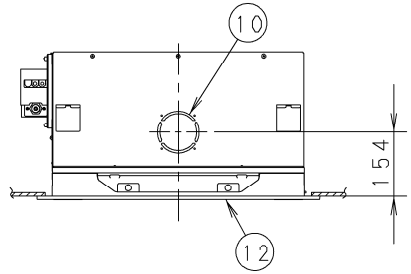

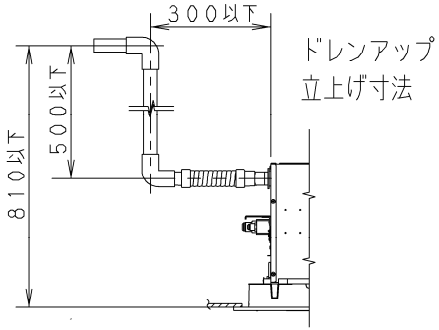

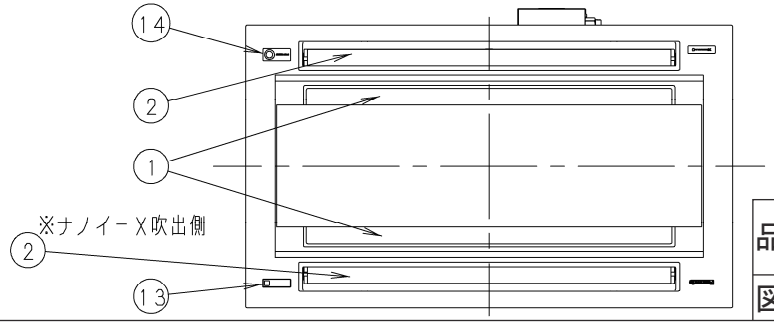

品番	CS-P45L4U	部品取付図（1） 2方向天井カセット形 （エコナビパネル+ 自然気化式加湿器）
図番	PA-22-79-51-1-1-(04)	

PA-22-79-51-1-1-(04)

PA-22-79-51-1-1-01

Panasonic

△

A4 パナソニック株式会社

①	天井パネル吸込口
②	天井パネル吹出口
③	天井開口寸法（1130X640）
④	吊金具（切り欠き12mm）
⑤	冷媒配管（液管）
⑥	冷媒配管（ガス管）
⑦	ドレン配管接続口VP25（外径φ32）
⑧	配線取入口
⑨	ドレンパン・ドレンポンプ点検口
⑩	丸合フランジ<外気取入用>（別売）取付部　φ100
⑪	自然気化式加湿器　CZ-07ASL6（別売）
⑫	丸合フランジ<吹出用>（別売）取付部 <φ150X2ヶ、配管側の右側面のみ取り付け可能>
⑬	エコナビパネル　CZ-80KPEL7（別売）
⑭	ワイヤレスリモコン（別売）受信部取付部
⑮	エコナビセンサー

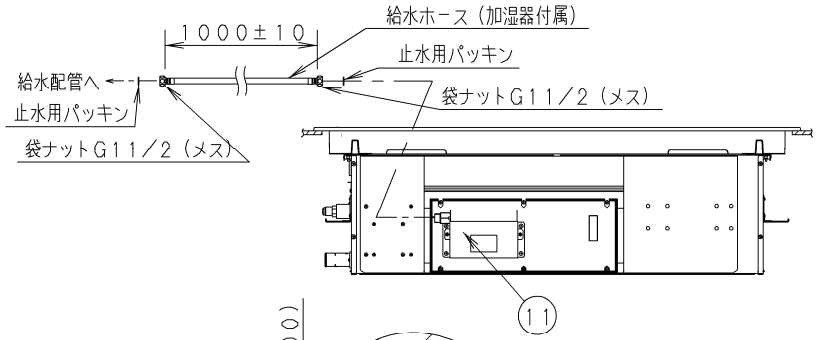

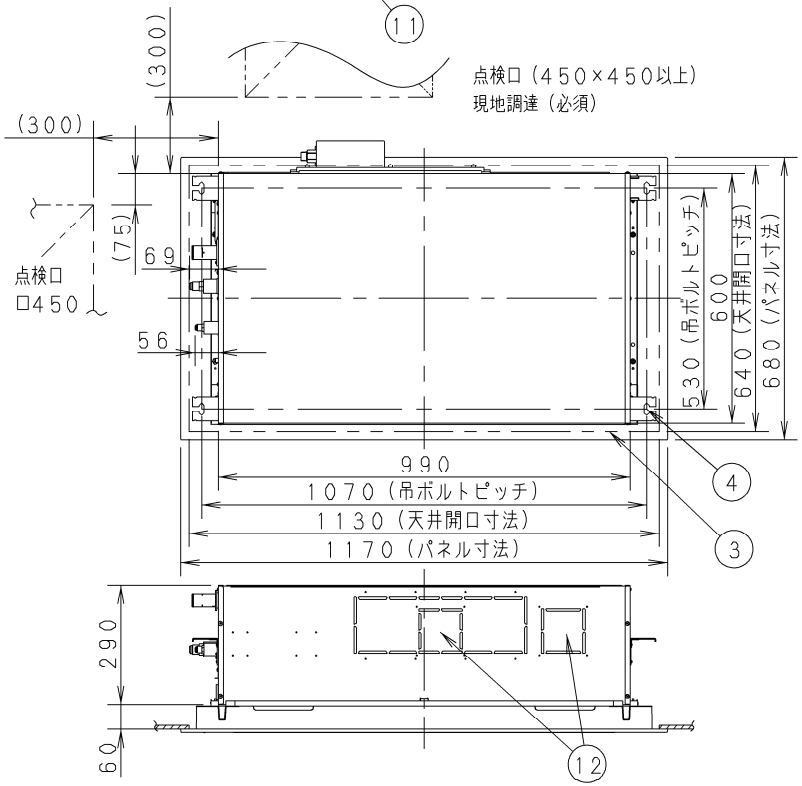

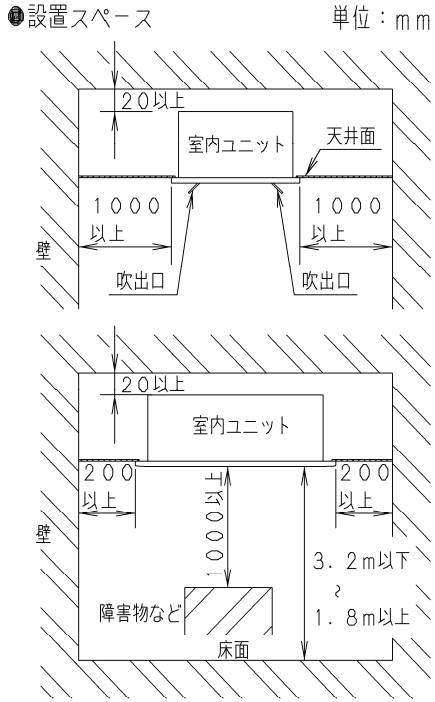

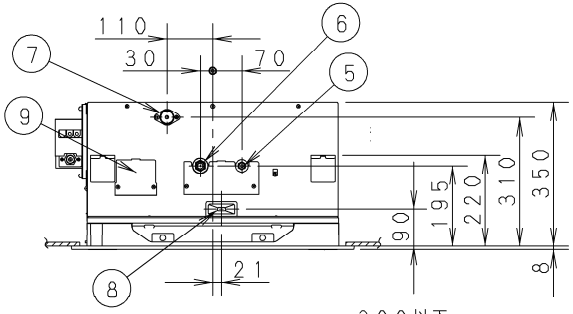

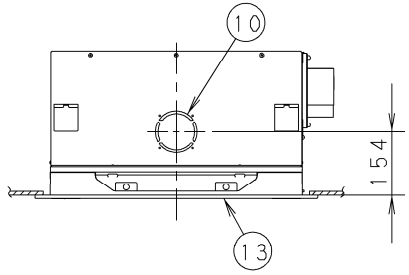

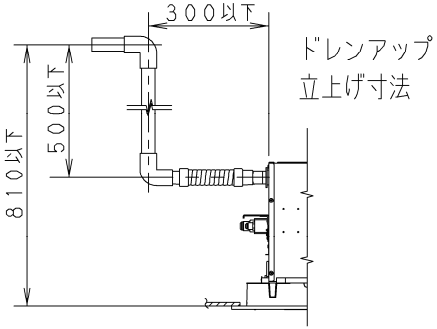

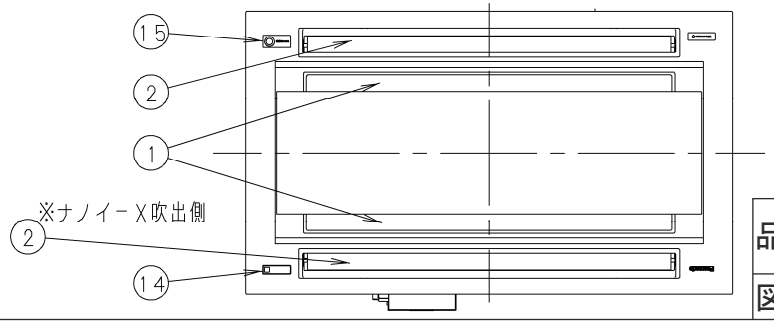

品番	CS-P45L4U	部品取付図（2） 2方向天井カセット形 （エコナビパネル+ 自然気化式加湿器）
図番	PA-22-79-51-1-2-(04)	

PA-22-79-51-1-2-(04)

PA-22-79-51-1-2-01