①	天井パネル吸込口
②	天井パネル吹出口
③	天井開口寸法（1130～1350X640～670）
④	吊金具（切り欠き12mm）
⑤	冷媒配管（液管）
⑥	冷媒配管（ガス管）
⑦	ドレン配管接続口VP25（外径φ32）
⑧	配線取入口
⑨	ドレンパン・ドレンポンプ点検口
⑩	丸合フランジ<外気取入用>（別売）取付部　φ100
⑪	自然気化式加湿器（別売）取付部<左右取り付け可能>
⑫	丸合フランジ<吹出用>（別売）取付部<φ150X2ヶ、配管側の右側面のみ取り付け可能>
⑬	エコナビパネル　CZ-80KPEL7（別売）
⑭	ワイヤレスリモコン（別売）受信部取付部
⑮	ワイドパネル　CZ-80KWL6（別売）
⑯	エコナビセンサー

注記

1．吹出ダクト⑫を使用する場合の加湿器は、
　ダクトの反対面のみ取付可能です。

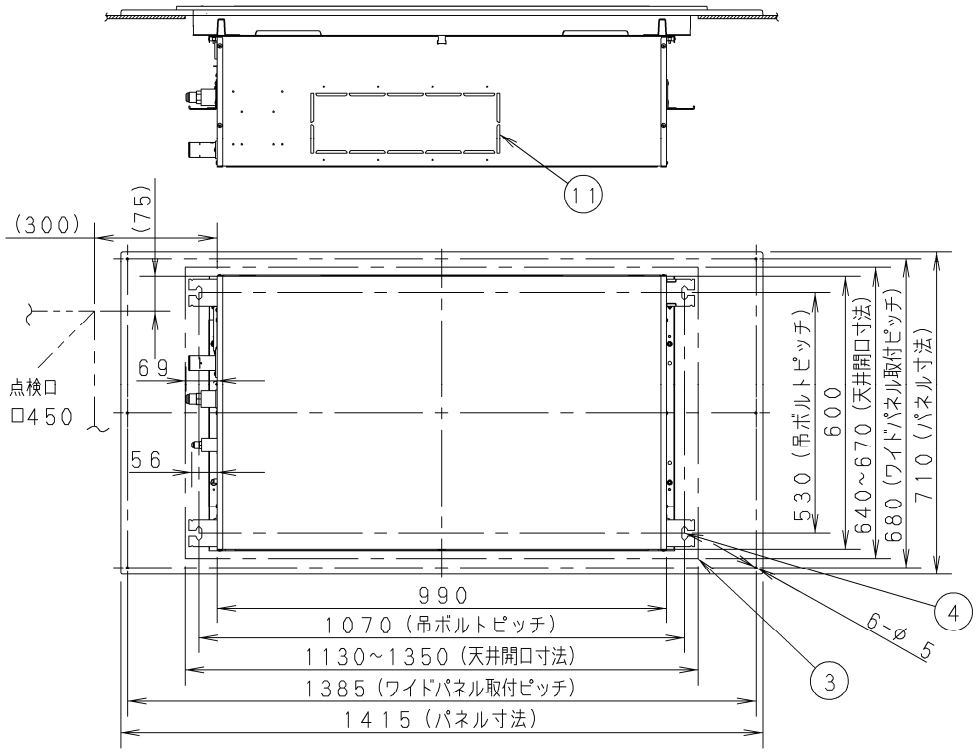

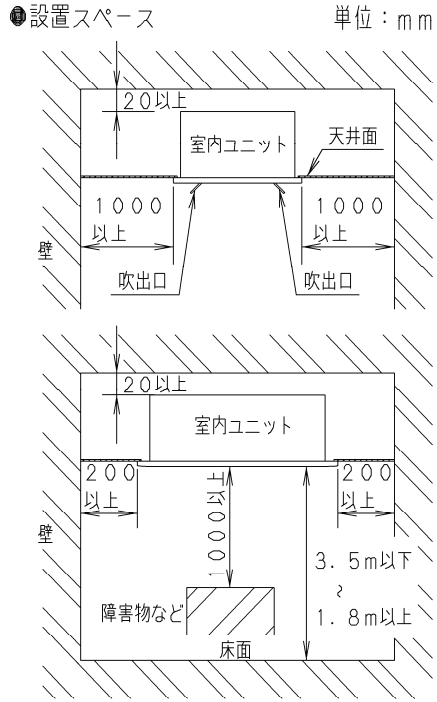

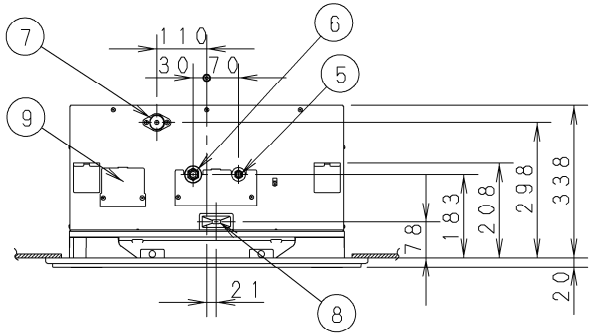

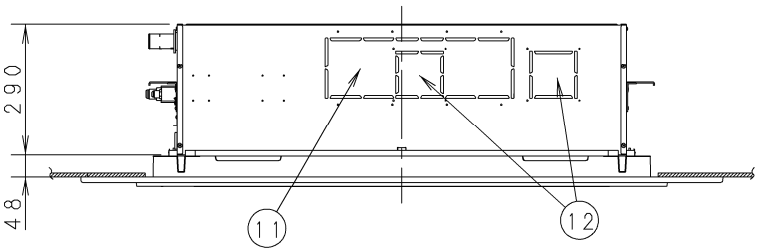

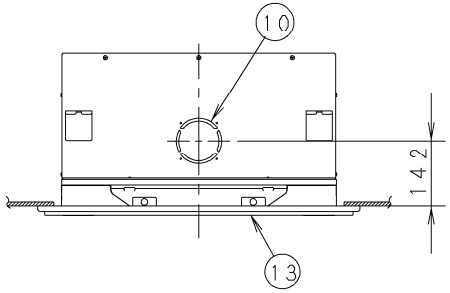

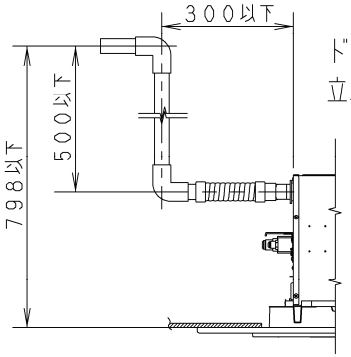

ドレンアップ
立上げ寸法

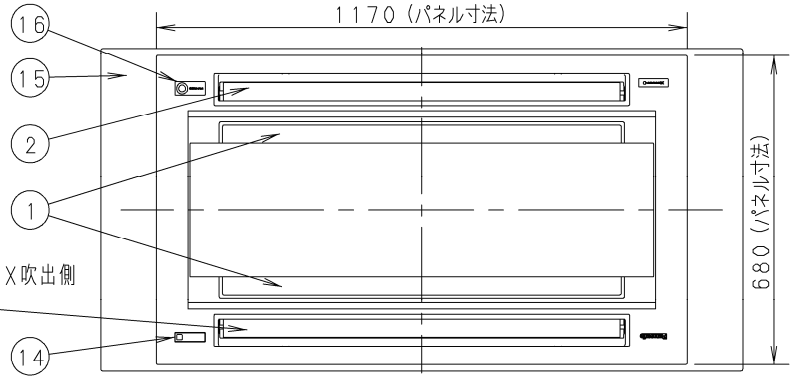

品番	CS-P80L4U	部品取付図 2方向天井カセット形 （エコナビパネル+ワイドパネル）
図番	PA-22-79-28-1-(07)	