電 気 回 路 図

8FA-2-5250-942-00-0

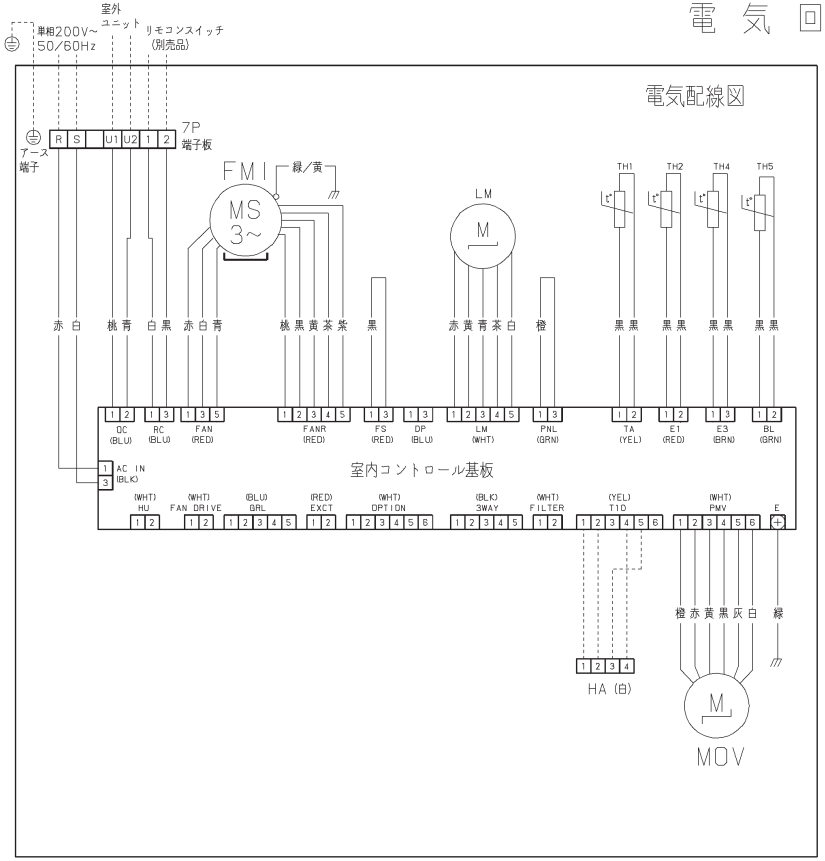

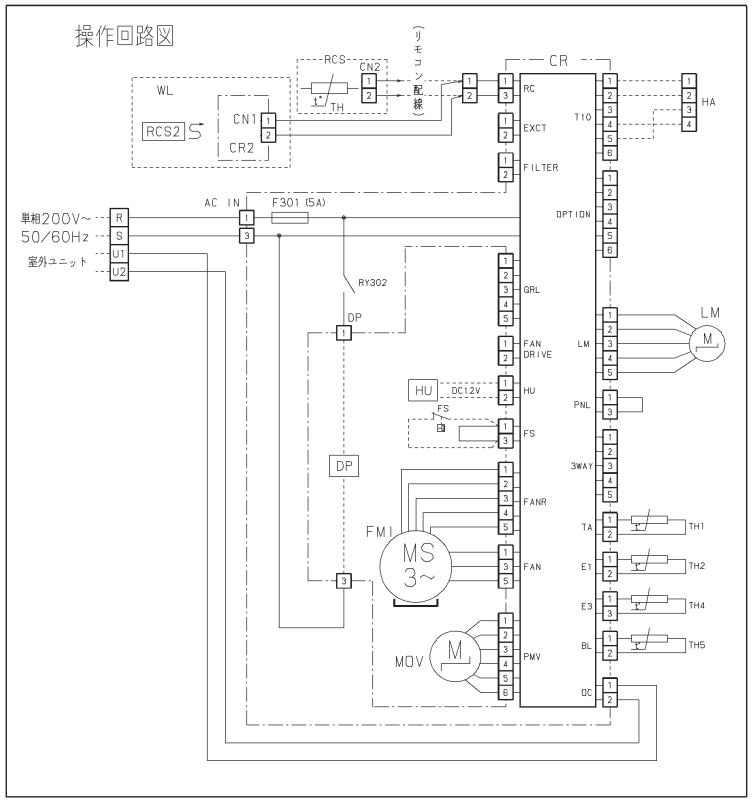

記 号	名 称
FMI	室内送風機電動機
TH1	サーミスタ（室温センサ）
TH2	サーミスタ（室内コイルE1）
TH4	サーミスタ（室内コイルE3）
TH5	サーミスタ（吹出しセンサ）
F301	操作回路ヒューズ
MOV	電子制御弁
CR	室内コントロール基板
LM	オートフラップ電動機
RY302	補助継電器
(FS)	フロートスイッチ（別売品）
(RCS)	リモコンスイッチ（別売品） TH：サーミスタ（室温センサ）
(HU)	加湿器（別売品）
□	コネクタ，端子板
⊕	端子
(WL)	ワイヤレスリモコン（別売品） CR2：受信部 RCS2：送信部
(DP)	ドレンポンプ（別売品）

＊電源配線及びサービスは、銘板の機種名を確認のうえ、行ってください。

室内ユニット　冷暖房兼用