電気回路図

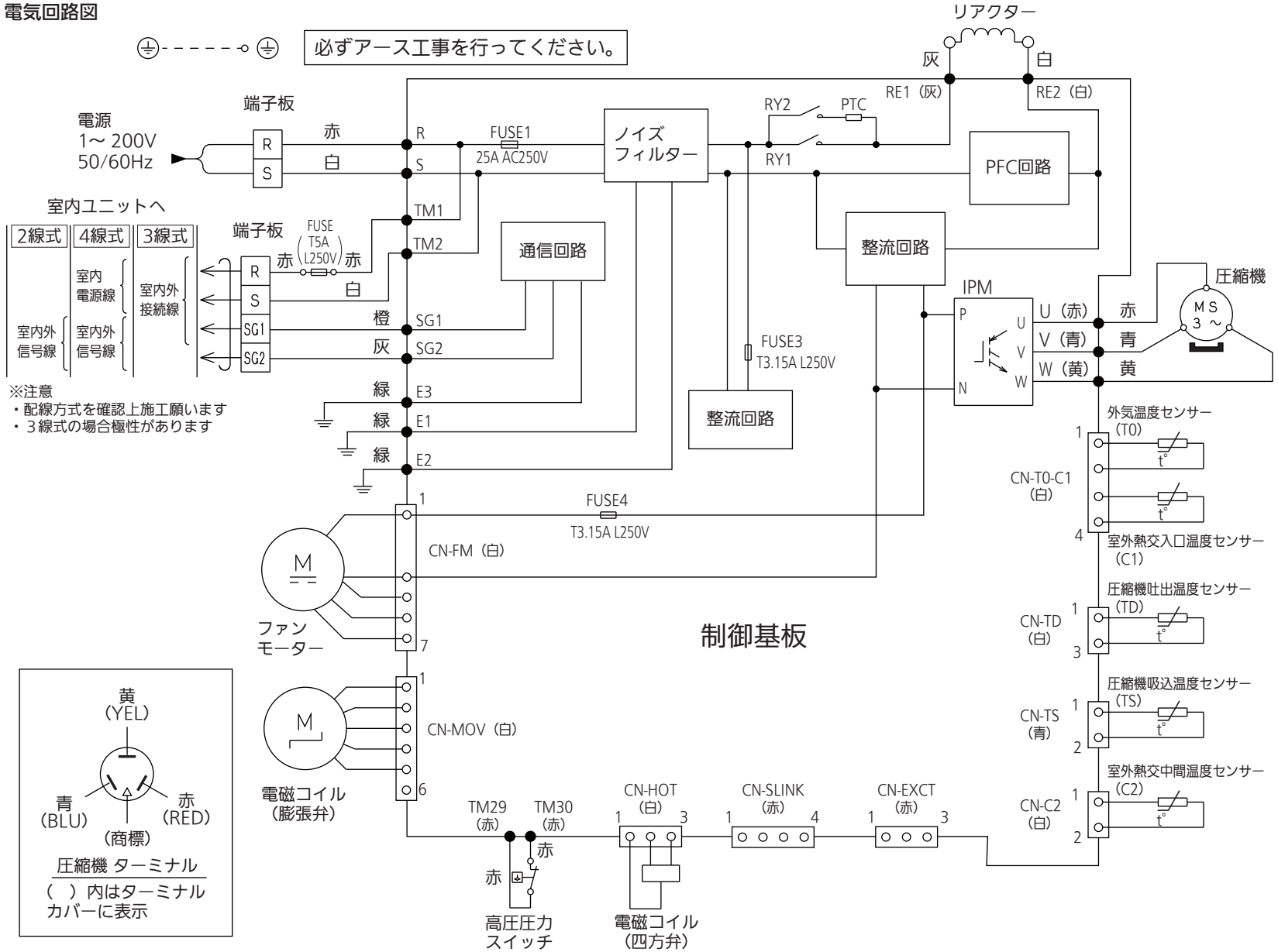

ACXF22-00100

品番	CU-SP50G5S(E)(J)	電気回路図
図番	PA15-03-(44)	高効率インバーター Gシリーズ